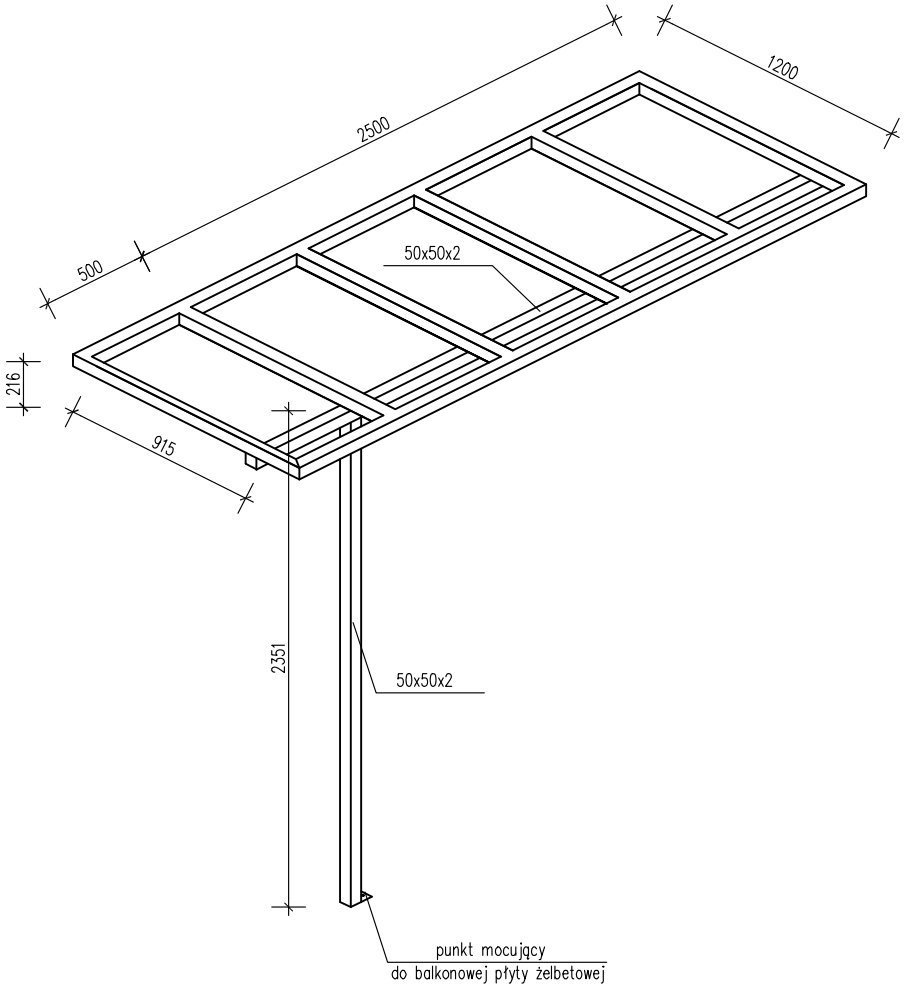

Element zadaszenia należy zamocować zgodnie z zaleceniami i wymogami producenta, lecz średnica elementu mocującego nie może być mniejsza niż fi12.

Element zadaszający mocujemy do balkonowej płyty żelbetowej.

WYKORZYSTYWANIE DO PRODUKCJI BEZ ZGODY PROJEKTANTA ZABRONIONE
JEST CHRONIONY PRAWAMI AUTORSKIMI
KOPIOWANIE W CAŁOŚCI LUB CZĘŚCI BEZ ZGODY PROJEKTANTA ZABRONIONE
RYSUNEK STANOWI WŁASNOŚĆ PROJEKTANTA

Nr zmiany	Data	Opis zmiany

Inwestor: Wspólnota Mieszkaniowa nad Bytomka
ul. Nad Kanałem 24
41-800 Zabrze

Nazwa projeku: PROJEKT BUDOWLANY ZADASZENIA BALKONÓW BUDYNKU MIESZKALNEGO PRZY UL. NAD KANAŁEM 24 W ZABRZU

Tytuł rysunku: ELEMENT ZADASZENIA

Funkcja	Imię i Nazwisko	Nr uprawnień	Podpis
Projektował	mgr inż. A. CZYŻ	515/02 SLK/BO/9773/03	
Sprawdził	Olga Jakubowska		
Opracował	Adrian Czyż		

PROJEKT
ul. Osiedlowa 3/5
41-710 Ruda Śląska
ac-projekt@wp.pl

Skala: 1:20

Lp. rys.: 004

czerwiec 2019

Stadium: Projekt budowlany | Nr projektu: 477 | Format: A-3